elektrisches 2-Wege Kugelventil VCMR303-125amix DN25 ifp

Beispielfoto
(Größe, Ausstattung und Farben können abweichen)

Anschluss elektrisch

Die Ventile arbeiten mit 9-24V Gleich- und Wechselstrom, d.h. sie können an einer 9V Blockbatterie, an der normalen 12V-Autobatterie und im LKW an 24V, an vergleichbaren Netzteilen/ Transformatoren angeschlossen oder in 24V-Schaltanlagen, wie z.B. im Sanitärbereich, Pool- bzw. Schwimmbadbau, verwendet werden. Getestet wurde die Elektronik von **ventilo** mit 8 V DC und bis 30V DC)

Dieser Typ hat 3 Anschlüsse.

1. (+) Plus (permanent Spannung)
2. (+) Plus geschaltet (Ventil schließt/öffnet sich)
3. (-) Minus (Erde/Masse)

Leitung 1 wird an Dauerspannung (+) angeschlossen. Bei Bedarf kann noch eine Sicherung oder ein Hauptschalter dazwischen geklemmt werden. Liegt zusätzlich an Leitung 2 Spannung (+) an, wird das Ventil gedreht. Leitung 3 wird permanent an der Masse (-) angeschlossen.

Liegt keine Spannung an Leitung 1 an, bleibt das Ventil in der aktuellen Position stehen. Liegt Spannung an Leitung 1 oder 2 an und das Ventil ist vollständig geöffnet oder geschlossen, unterbrechen interne Endschalter den Stromfluss und der Motor schaltet automatisch ab.

Zum Schalten genügt ein einfacher Wippschalter (Ein-Aus) oder ein potentialfreier Kontakt. Mit Hilfe eines zusätzlichen Hauptschalters, kann das Ventil in jeder beliebigen Stellung (halb offen bzw. halb zu) angehalten werden. D.h. liegt keine Spannung an Leitung 1 an, bleibt das Ventil in der aktuellen Position stehen.

Standardeinstellung (X-Version):

Liegt an Leitung 1 Spannung (+) an und Leitung 2 ist Stromlos, wird das Ventil **geöffnet** oder bleibt **geöffnet** (Ruhezustand). Liegt an Leitung 1 und 2 Spannung (+) an, **schließt** sich das Ventil.

Hinweis:
Die Besonderheit an dieser Schaltung, ist, dass Kontrollleuchten (z.B. LED am Schalter) bei Betrieb leuchten können und an mehreren Stellen ein Schalter platziert werden kann.

Anschluss mechanisch

Edelstahlanschluss mit 1 Zoll Innengewinde (beide Anschlüsse) BSP (Britisch Standard Pipe) Whitworth Rohrgewinde. Ein Dichtmittel, Verklebung oder ein O-Ring wird empfohlen.

Anwendungen

Einsatz in der Industrie und im privaten Umfeld. Geeignet für kleine Rohre einschließlich Leitungswasser Rohre, Luft (Pressluft), Gasrohre, Chemie führende Rohre, Wasseraufbereitung, Entsalzung, Wasserzähler, Thermometer und andere intelligente Geräte, etc.

Sonderausstattung

V = Komplettventil, C = 2 Wege, M = Messing, Rxxx-xxx = Schaltungstyp + Modellserie
a = Weitbereichseingang 9-24V AC/DC, m = manuelle Handsteuerung,
i = Indikator/Anzeige für Ventilstellung, x = gedrehte Öffnung,
DN...i = BSP Innengewinde beidseits, fp = Fullport

Abmessungen / Installation Dimensions

D1/D2	Φd	L1	L2	L3	F	H1	H2	H3	b	d
G1“	25mm	20mm	20mm	82mm	38mm	67mm	55mm	16mm	81mm	22mm

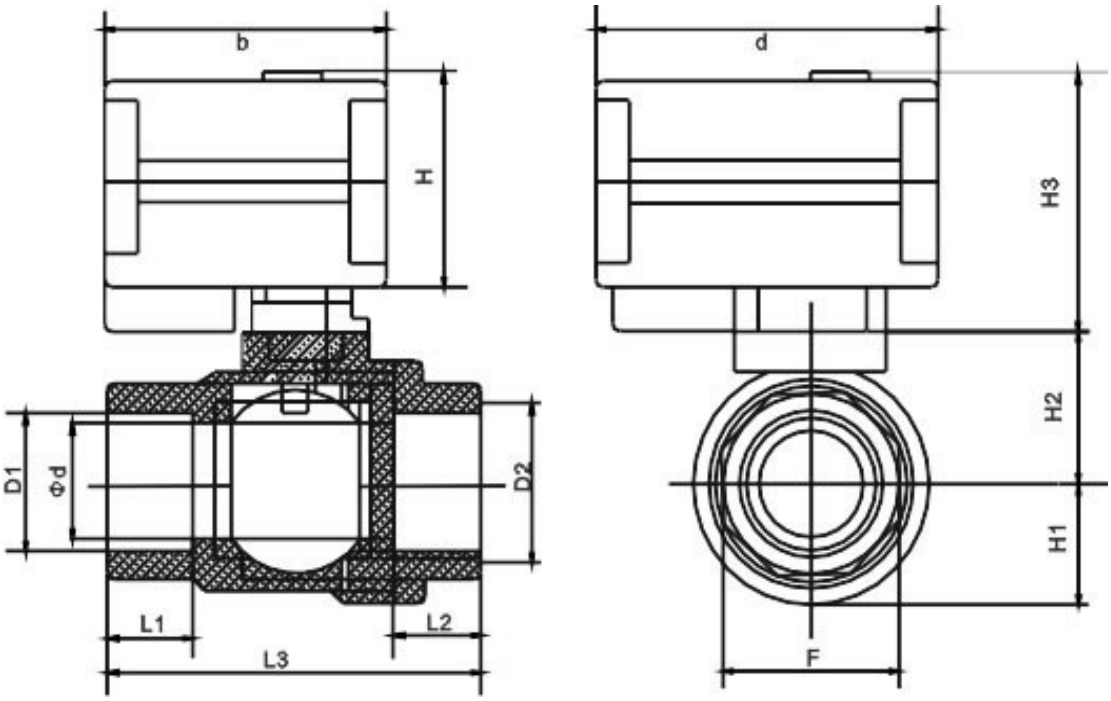

Fließrichtung / Flow direction

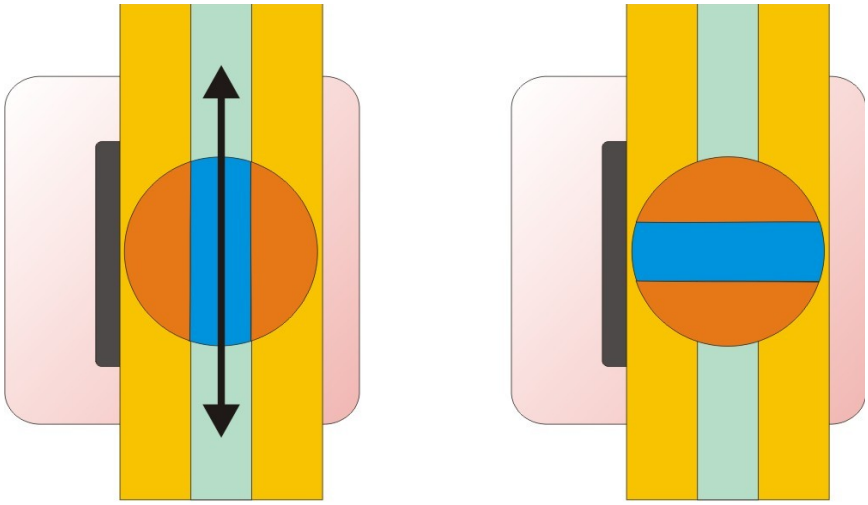

AUF / OPEN ZU / CLOSED

Schaltplan / wiring diagram

Schaltung

Schalter (Ein-Aus)
switch (on-off)

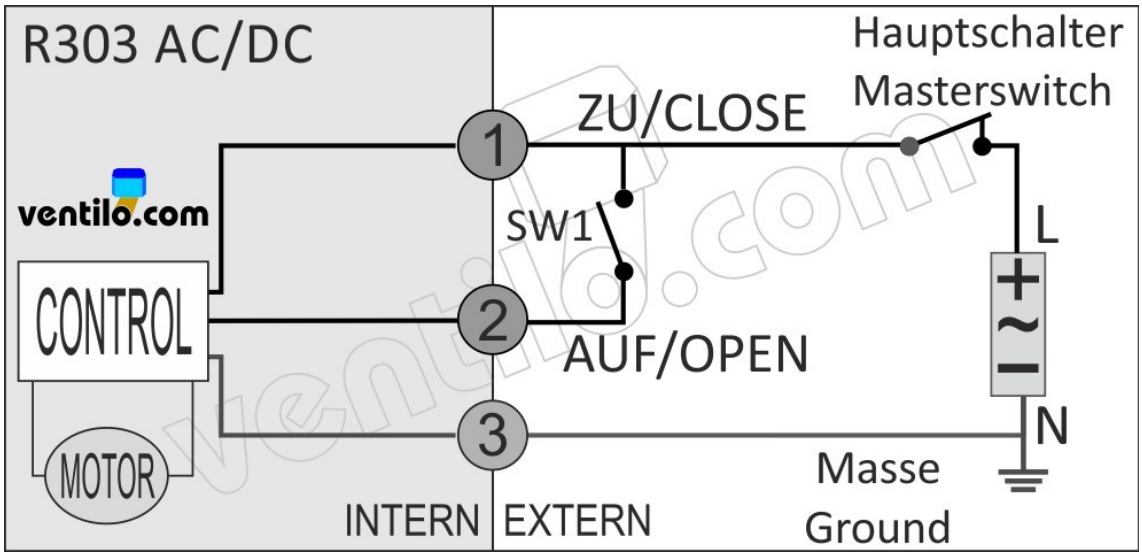

1 Rot/red, 2 Gelb/yellow, 3 Blau/blue

Version mit mehreren Schaltern:

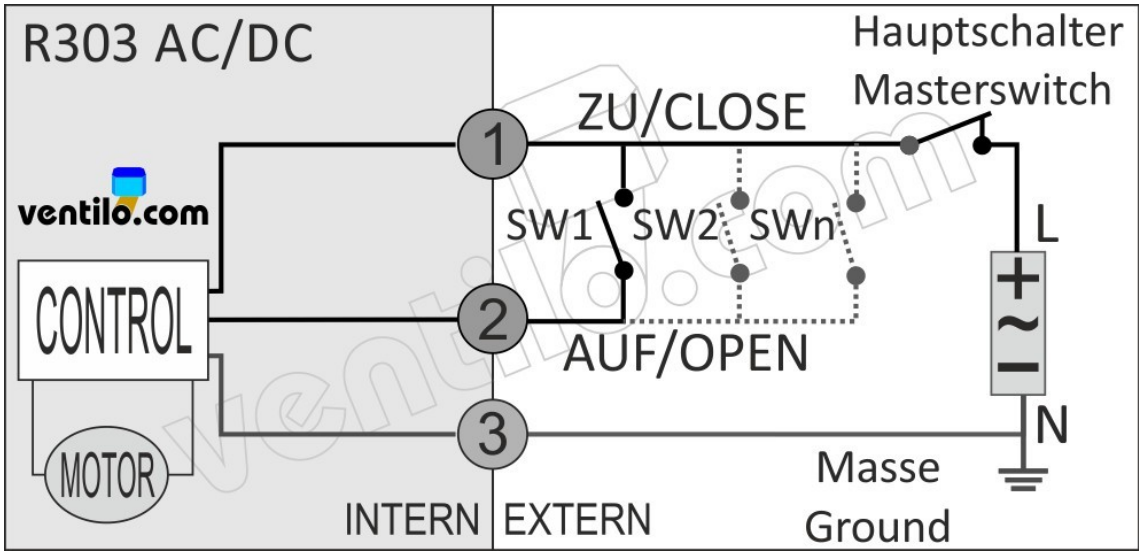

1 Rot/red, 2 Gelb/yellow, 3 Blau/blue

Technische Daten / technical specifications

motorisiertes Kugelventil Typ	Motorized valve type	2-Wege / 2-way
Ventilkörper	Valve body	Messing (CuZn39Pb3) / brass (Hpb59-1)
Ventilkörper ist auch mit Messing „bleifrei“ (CuZn32pb2) erhältlich. Valve body is also available in Leadfree Brass (HPb59-2)		
Dichtungsmaterialien	Sealing material	EPDM (Gummi) + PTFE (Teflon)
Medium	Medium	Wasser (Flüssigkeiten/Luft) water (fluid/air)
Antriebs Gehäuse	Actuator Shell	*Polyphenylene (PPE)*
Spannung	Voltage	DC 12 V (AC/DC 9-24 V) *(8VDC bis 30VDC von* ***ventilo.de*** *getestet)*
Leistungsaufnahme	Consumption	< 5 W (4,2W)
Arbeitsstrom	Working current	≤ 500 mA
Anzahl der Adern	Number of Wires	3-adrig / 3 wires
Drehmoment	Torque output	~ 2.5 Nm
Arbeitsdruck	Working Pressure	PN16 (0 – 16 Bar / 0 – 1.6 mPa)
Drehwinkel	Angle of rotation	90°
Manuelle Bedienung	Manual override	Ja / Yes
Anzeige	Indicator	Ja / Yes
Arbeitstemperatur	Working temperature	-20℃ – +45℃
Flüssigkeitstemperatur	medium temperature	+0°C – +100°C Flüssigkeit nicht gefroren! / Fluid is not frozen!
Größe	Size	1 Zoll / DN25 normal
Durchfluss (Kugelbohrung)	Bore diameter	25 mm / 491 mm² (full-port)
Schließ-Öffnungszeit	Open/Close time	~ 5 - 7 s
Schutzklasse	Protection Class	IP 65
Schaltzyklen	Product Life times	~ 80 000 (~100 000)
Gewicht	Weight	~ 0,63 kg
Ventil Anschluss	VALVE connection Pipe connector	Innengewinde (alle Anschlüsse) Paralleles Whitworth Rohrgewinde, DIN ISO 228 (DIN 259) internal thread (all female) BSPP (British Standard Pipe Parallel)

Importiert durch die Fa. Ernst Herm. Scheffler – ventilo.de, 90439 Nürnberg

mehr Infos, Bilder und Kontaktdaten finden Sie auf unserer Homepage