elektrisches 2-Wege Kugelventil VCMR202-125usmi DN15ifp

Beispielfoto
(Größe, Ausstattung und
Farben können abweichen)

Anschluss elektrisch

Die Ventile arbeiten mit 85-265V Wechselstrom, d.h. sie können normal an der 230V Netzspannung „Haushaltstrom“ oder an vergleichbare Netzteilen / Transformatoren angeschlossen werden.

- Die Standardposition (Spannungslos) ist **geschlossen**
- Wenn Spannung anliegt, **schließt** sich das Ventil
- Ohne Spannung, **schließt** das Ventil automatisch

Dieser Typ hat 2 Anschlüsse.

1. Spannung Plus
1. Masse

Leitung 1 wird mit L (Phase, stromführender Leiter) und mindestens einen Schalter oder Relais angeschlossen. Bei Bedarf kann noch eine Sicherung (min. 1 A) dazwischen geklemmt werden. Leitung 2 wird permanent auf N (Neutralleiter, Ground, Masse) angeschlossen.

Die Spannung wird kapazitiv gespeichert. Liegt Spannung an lädt sich das kapazitive Element auf bis die maximale Energie gespeichert wurde und das Ventil **öffnet** sich. Liegt keine Spannung an, **schließt** sich das Ventil von selbst (**selbstschließend**). Ist das Ventil ganz geöffnet oder geschlossen, wird der Stromkreis durch einen internen Endschalter unterbrochen. Es wird dann nur noch eine geringe Erhaltungsladung für den Kondensator benötigt.

WICHTIG: Wenn das Ventil das erste Mal nach einer langen Zeit wieder **geöffnet** wird, sollte es mindestens 1 Minute geöffnet bleiben, um zu gewährleisten, dass es nach dem Spannungsverlust wieder in die Startposition zurückfährt.

Zum Schalten wird ein 230V Wippschalter Ein-Aus oder ein Relais empfohlen.

Anschluss mechanisch

Messinganschluss mit 1/2 Zoll Innengewinde (beide Anschlüsse) BSP (Britisch Standard Pipe) Whitworth Rohrgewinde. Ein Dichtmittel, Verklebung oder ein O-Ring wird empfohlen.

Anwendungen

Einsatz in der Industrie und im privaten Umfeld. Geeignet für kleine Rohre einschließlich Leitungswasser Rohre, Luft (Pressluft), Gasrohre, Chemie führende Rohre, Wasseraufbereitung, Entsalzung, Wasserzähler, Thermometer und andere intelligente Geräte, etc.

Ausstattung

V = Komplettventil, C = 2 Wege, M = Messing, Rxxx-xxx = Schaltungstyp + Modellserie
us = Weitbereichseingang 85-265V AC, m = manuelle Handsteuerung,
i = Indikator/Anzeige für Ventilstellung,
DN...i = BSP Innengewinde beidseits, fp = Fullport

Abmessungen / Installation Dimensions

D1/D2	Φd	L1	L2	L3	F	A	B	C	H1	H2	H3
G1/2“	15mm	13mm	13mm	57mm	27mm	67mm	55mm	16mm	27mm	17mm	48mm

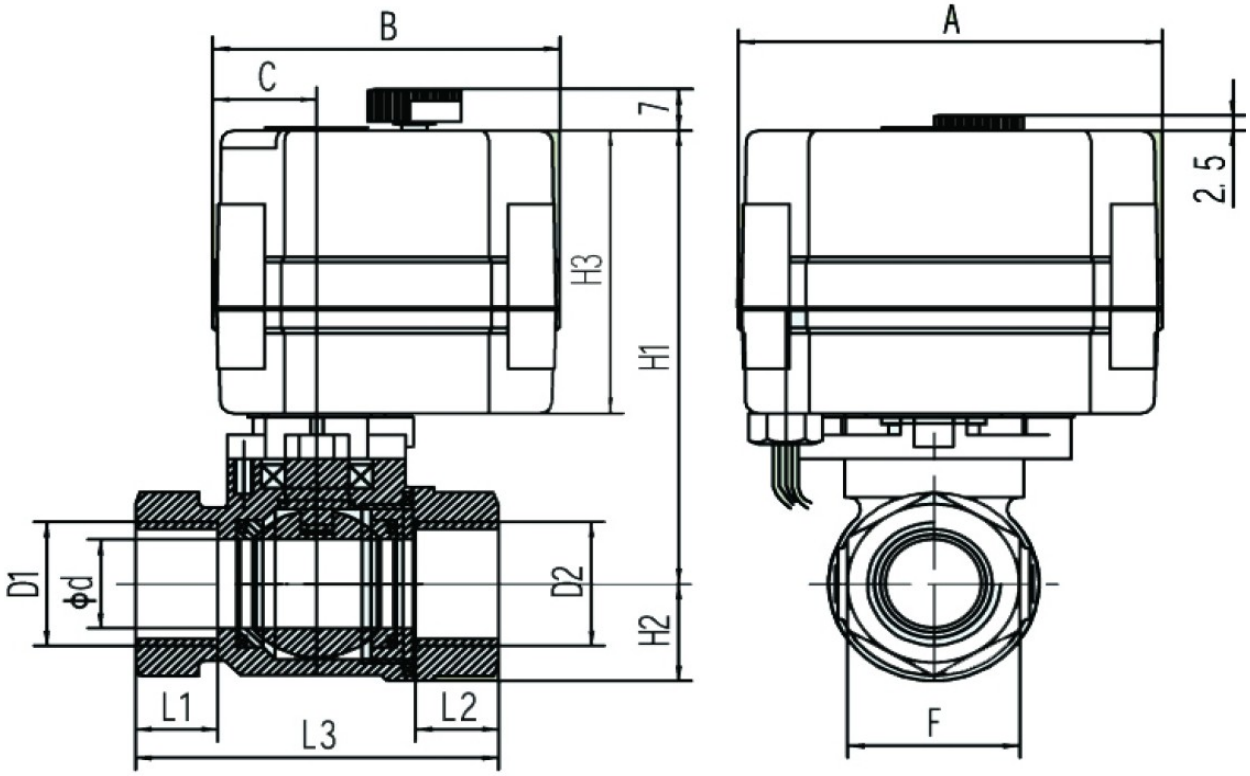

Mit manueller Funktion / With manual override function

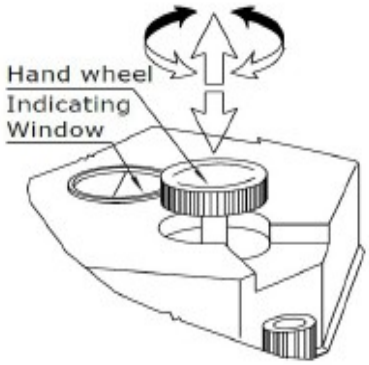

Das Handrad hochziehen und rechts bzw. links drehen, bis die gewünschte Position erreicht ist.

Zur elektrischen Betätigung Handrad nach unten drücken.

Lift the hand-wheel, and turn it left or right until the valve is in place.

Press down hand-wheel after using manual override in order to work properly when power-on

Fließrichtung / Flow direction

Ventil ist stromlos geschlossen
powerless valve is closed

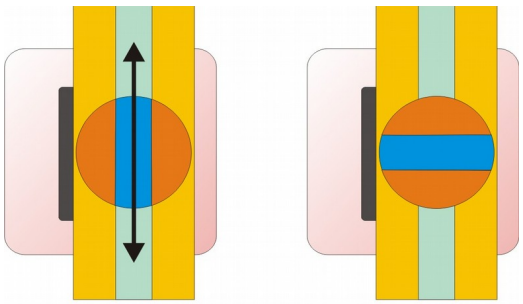

AUF / OPEN ZU / CLOSED

Schaltplan / wiring diagram

Schaltung R202

Schalter (Ein-Aus)
switch (on-off)

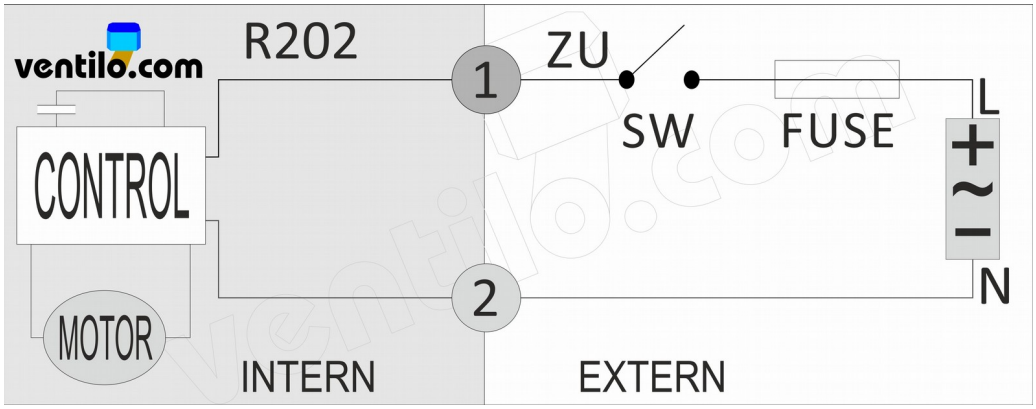

1 Rot/red, 2 Grün/green

Version mit mehreren Schaltern:

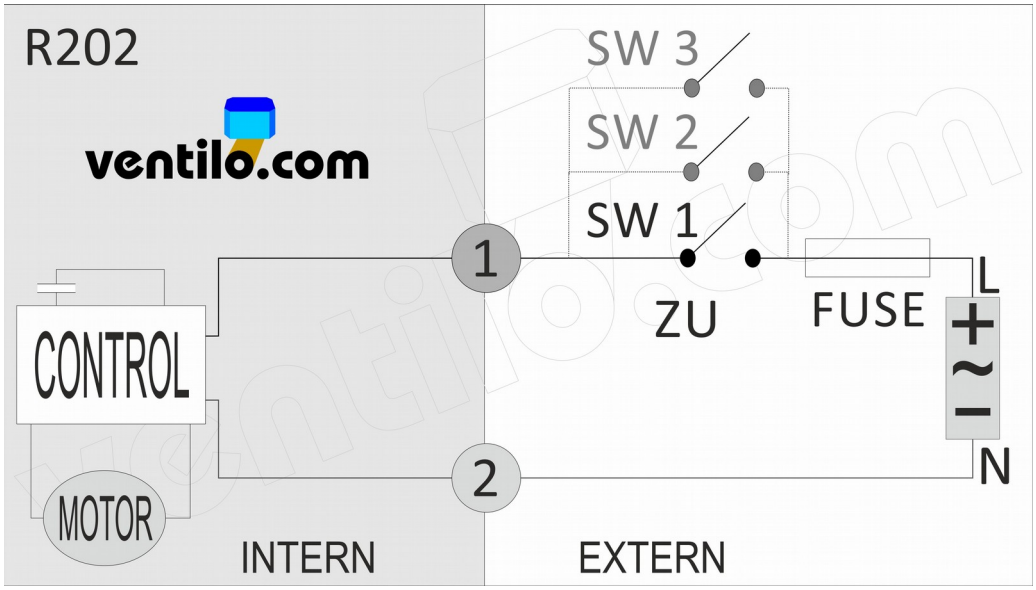

1 Rot/red, 2 Grün/green

technische Daten / technical specifications

motorisiertes Kugelventil Typ	Motorized valve type	2-Wege / 2-way
Ventilkörper	Valve body	Messing (CuZn39Pb3) / brass (Hpb59-1)
Ventilkörper ist auch mit Messing „bleifrei“ (CuZn32pb2) erhältlich. Valve body is also available in Leadfree Brass (HPb59-2)		
Dichtungsmaterialien	Sealing material	EPDM (Gummi) + PTFE (Teflon)
Medium	Medium	Wasser (Flüssigkeiten/Luft) water (fluid/air)
Antriebs Gehäuse	Actuator Shell	*Polyphenylene (PPE)*
Spannung	Voltage	85 - 265 V AC 50 / 60 Hz
Leistungsaufnahme	Consumption	< 5 W (4,2W)
Arbeitsstrom	Working current	≤ 500 mA
Anzahl der Adern	Number of Wires	2-adrig / 2 wires
Drehmoment	Torque output	~ 2.5 Nm
Arbeitsdruck	Working Pressure	PN16 (0 – 16 Bar / 0 – 1.6 mPa)
Drehwinkel	Angle of rotation	90°
Manuelle Bedienung	Manual override	Ja / Yes
Anzeige	Indicator	Ja / Yes
Arbeitstemperatur	Working temperature	-20℃ – +45℃
Flüssigkeitstemperatur	medium temperature	+0°C – +100°C Flüssigkeit nicht gefroren! / Fluid is not frozen!
Größe	Size	1/2 Zoll / DN15 normal
Durchfluss (Kugelbohrung)	Bore diameter	15 mm / 176 mm² (full-port)
Schließ-Öffnungszeit	Open/Close time	~ 3 - 5 s
Schutzklasse	Protection Class	IP 65
Schaltzyklen	Product Life times	~ 80 000 (~100 000)
Gewicht	Weight	~ 0,45 kg
Ventil Anschluss	VALVE connection Pipe connector	Innengewinde (alle Anschlüsse) Paralleles Whitworth Rohrgewinde, DIN ISO 228 (DIN 259) internal thread (all female) BSPP (British Standard Pipe Parallel)

Importiert durch die Fa. Ernst Herm. Scheffler – ventilo.de, 90439 Nürnberg

mehr Info, Bilder und Kontaktdaten finden Sie auf unserer Homepage http://www.ventilo.com