elektrisches 2-Wege Kugelventil VCMR202-115fi DN25ifp

Beispielfoto
(Größe, Ausstattung und
Farben können abweichen)

Anschluss elektrisch

Dieses Ventil arbeitet mit 5V Gleichstrom, d.h. es kann mit einem Adapter z.B. an einem USB-Anschluß betrieben werden. Getestet wurde die Elektronik von **ventilo** mit 3 V DC und bis 7V DC)

- Die Standardposition (Spannungslos) ist **geöffnet**
- Wenn Spannung anliegt, **schließt** sich das Ventil
- Ohne Spannung, **öffnet** das Ventil automatisch

Dieser Typ hat 2 Anschlüsse.

1. Spannung Plus
2. Masse

Leitung 1 wird an „Plus“ und mindestens einen Schalter oder Relais angeschlossen. Bei Bedarf kann noch eine Sicherung (min. 1A) dazwischen geklemmt werden. Leitung 2 wird permanent auf Masse angeschlossen.

Die Spannung wird kapazitiv gespeichert. Liegt Spannung an lädt sich das kapazitive Element auf bis die maximale Energie gespeichert wurde und das Ventil **öffnet** sich. Liegt keine Spannung an, **schließt** sich das Ventil von selbst (**selbstschliessend**). Ist das Ventil ganz geöffnet oder geschlossen, wird der Stromkreis durch einen internen Endschalter unterbrochen. Es wird dann nur noch eine geringe Erhaltungsladung für den Kondensator benötigt.

WICHTIG: Wenn das Ventil das erste Mal nach einer langen Zeit wieder **geöffnet** wird, sollte es mindestens 1 Minute geschlossen bleiben, um zu gewährleisten, dass es nach dem Spannungsverlust wieder in die Startposition zurückfährt.

Zum Schalten wird ein Wippschalter Ein-Aus (alternativ: Umschalter/Wippschalter Ein-Aus-Ein) oder ein Relais empfohlen.

Anschluss mechanisch

Messinganschluss mit Innengewinde (beide Anschlüsse) BSP (Britisch Standard Pipe) Whitworth Rohrgewinde. Ein Dichtmittel, Verklebung oder ein O-Ring wird empfohlen.

Anwendungen

Einsatz in der Industrie und im privaten Umfeld. Geeignet für kleine Rohre einschließlich Leitungswasser Rohre, Luft (Pressluft), Gasrohre, Chemie führende Rohre, Wasseraufbereitung, Entsalzung, Wasserzähler, Thermometer und andere intelligente Geräte, etc.

Ausstattung

V = Komplettventil, C = 2 Wege, M = Messing, Rxxx-xxx = Schaltungstyp + Modellserie
f = 5V DC, i = Indikator/Anzeige für Ventilstellung,
DN...i = BSP Innengewinde beidseits, fp = Fullport

VCMR202-115fi DN25ifp

Abmessungen / Installation Dimensions

D1/D2	Φd	L1	L2	L3	F	H1	H2	H3	b	d
G1“	25mm	20mm	20mm	82mm	38mm	50mm	28mm	50mm	52mm	62mm

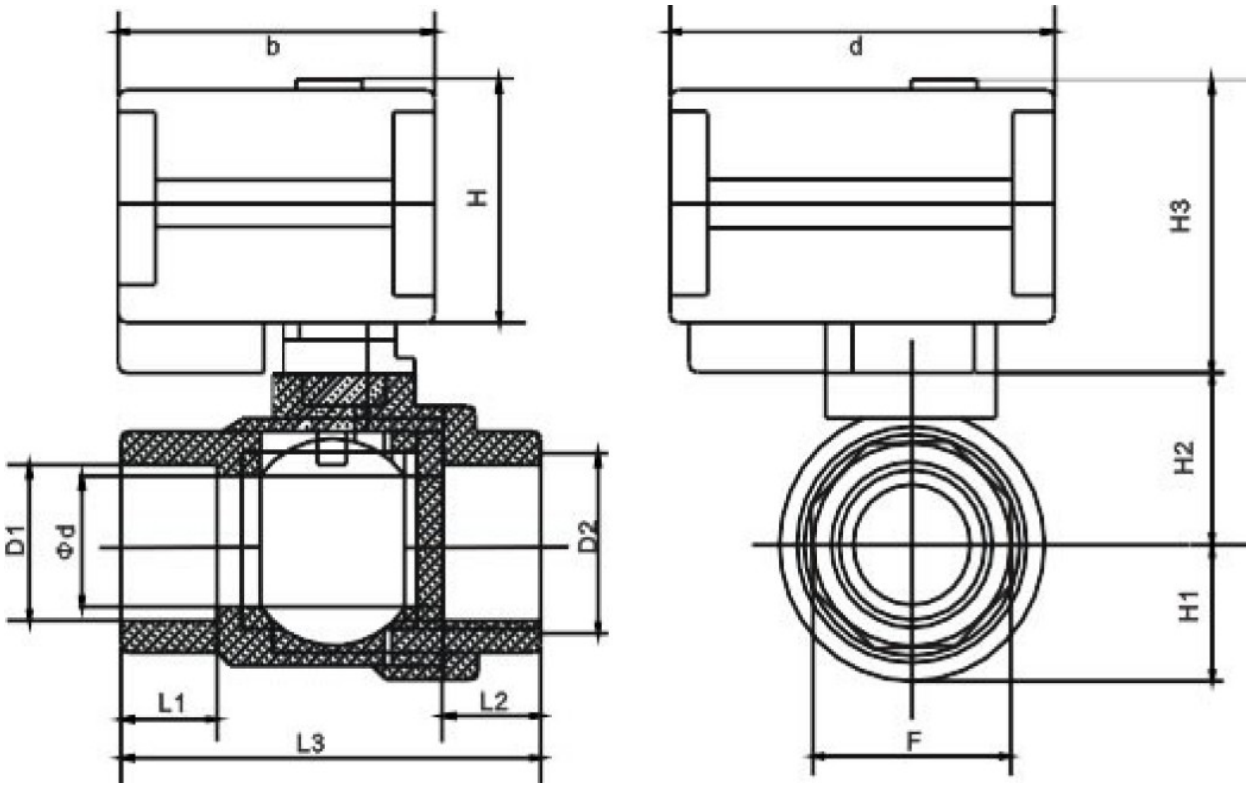

Fließrichtung / Flow direction

Ventil ist stromlos geöffnet
powerless valve is open

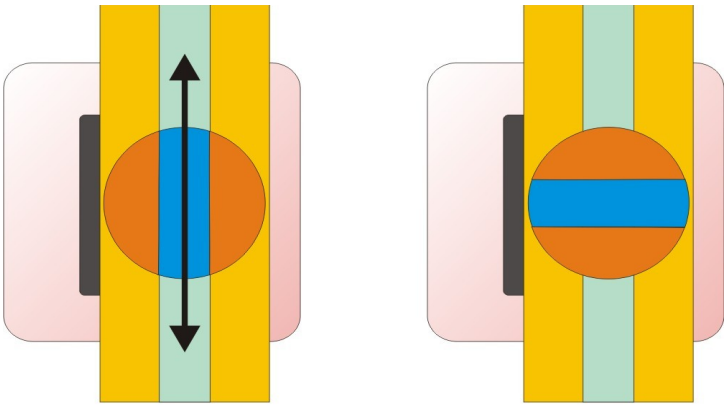

AUF / OPEN ZU / CLOSED

© by ventilo.com Alle Daten sind Herstellerangaben ohne Gewähr

VCMR202-115fi DN25ifp

Schaltplan / wiring diagram

Schaltung R202

Schalter (Ein-Aus)
switch (on-off)

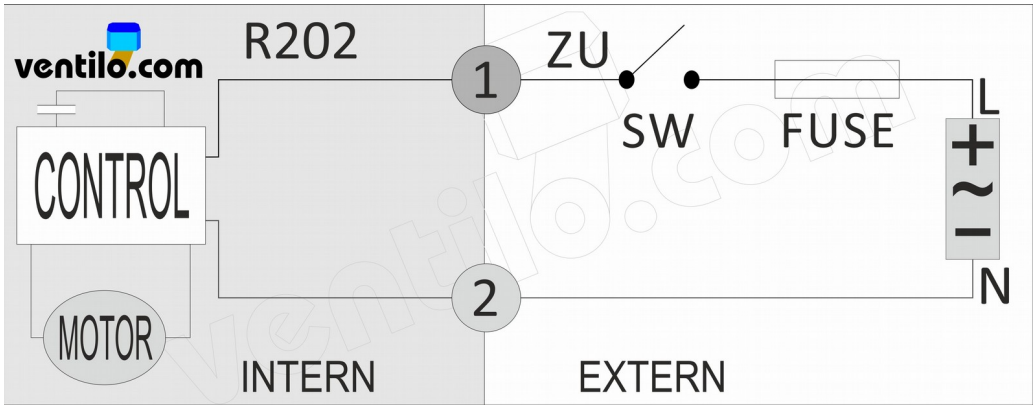

1 Rot/red, 2 Grün/green

Version mit mehreren Schaltern:

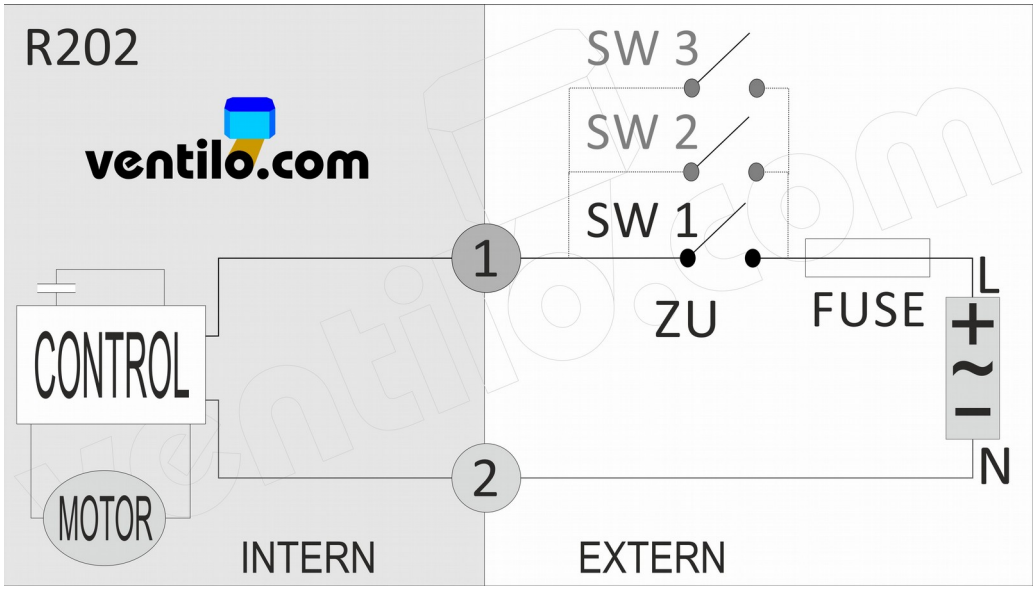

1 Rot/red, 2 Grün/green

© by ventilo.com
Alle Daten sind Herstellerangaben ohne Gewähr

Technische Daten / technical specifications

motorisiertes Kugelventil Typ	Motorized valve type	2-Wege / 2-way
Ventilkörper	Valve body	Messing (CuZn39Pb3) / brass (Hpb59-1)
Ventilkörper ist auch mit Messing „bleifrei“ (CuZn32pb2) oder in Edelstahl (V2A) erhältlich. Valve body is also available in Leadfree Brass (HPb59-2) or in stainless steel (ss304)		
Dichtungsmaterialien	Sealing material	EPDM (Gummi) + PTFE (Teflon)
Medium	Medium	Wasser (Flüssigkeiten/Luft) water (fluid/air)
Antriebs Gehäuse	Actuator Shell	*technischer Kunststoff/Engineering Plastics ABS*
Spannung	Voltage	DC 5V (3V DC bis 7V DC von ***ventilo*** getestet)
Leistungsaufnahme	Consumption	< 5 W (4W)
Arbeitsstrom	Working current	≤ 500 mA
Anzahl der Adern	Number of Wires	2-adrig / 2 wires
Drehmoment	Torque output	~ 1.5 Nm
Arbeitsdruck	Working Pressure	PN16 (0 – 16 Bar / 0 – 1.6 mPa)
Drehwinkel	Angle of rotation	90°
Manuelle Bedienung	Manual override	Nein/No
Anzeige	Indicator	Ja / Yes
Arbeitstemperatur	Working temperature	-20℃ – +45℃
Flüssigkeitstemperatur	medium temperature	+0°C – +100°C Flüssigkeit nicht gefroren! / Fluid is not frozen!
Größe	Size	1 Zoll / DN25 normal
Durchfluss (Kugelbohrung)	Bore diameter	25 mm / 491 mm² (full-port)
Schließ-Öffnungszeit	Open/Close time	~ 3 s
Schutzklasse	Protection Class	IP 65
Schaltzyklen	Product Life times	~ 80 000 (~100 000)
Gewicht	Weight	~ 0,63 kg
Ventil Anschluss	VALVE connection Pipe connector	Innengewinde (alle Anschlüsse) Paralleles Whitworth Rohrgewinde, DIN ISO 228 (DIN 259) internal thread (all female) BSPP (British Standard Pipe Parallel)

Importiert durch die Fa. Ernst Herm. Scheffler – ventilo.de, 90439 Nürnberg